SARAYA Europe

# Manueller Spender für Toilettensitz

# SC-450

## Desinfektionsmittel für den Toilettensitz

Nehmen Sie ein Stück Toilettenpapier und falten Sie es in zwei Hälften.

Legen Sie das Toilettenpapier unter das Gerät und drücken Sie den Auslöser um Desinfektionsmittel auf das Toilettenpapier aufzutragen.

Desinfizieren Sie den Toilettensitz und werfen Sie das Papier in die Schüssel. Bitte spülen Sie die Toilette.

# SC-450

## Desinfektionsmittel für den Toilettensitz

## Eigenschaften

### Kompakt
Der Spender kann in alle Toiletten eingebaut werden.

### Einfach zu verwenden
Einfache und effektive Desinfektion.

### Wirtschaftlich
Mit der 450-ml-Flasche können Sie 1500-mal reinigen.

### Sicherheitsschloss
Das Gerät ist vor vorsätzlicher Beschädigung und Vandalismus geschützt.

### Füllanzeige
Befindet sich an der Seite und ermöglicht die Überprüfung der verfügbaren Desinfektionsmittelmenge.

## Einfach die Flasche aufzufüllen

Öffnen Sie den Deckel und nehmen Sie die Flasche aus der Halterung.

Nehmen Sie die Pumpe aus der Flasche und füllen Sie das Desinfektionsmittel Alpet D-2 ein
* Diese Abbildung zeigt eine 5-Liter-Dose mit Ausguss.

Schrauben Sie die Pumpe an die Flasche.

Setzen Sie die Flasche wieder in den Spender ein und schließen Sie den Deckel.

## Technische Daten

| | |
|---|---|
| Produktname | Spender für Toilettensitze |
| Modell | GUD-1000 |
| Abmessungen | B106 x T119 x H226 mm |
| Weight | Ca. 370 g (ohne Verpackung, Zubehör und Desinfektionsmittel) |
| Materialien | Hauptkörper: ABS<br>Unterstützung: ABS<br>Sprühdüse: POM<br>Pumpe: PP<br>Flasche: HDPE |
| Verdampfung | Ca. 0,3 ml |
| Kapazität | 450ml |
| Verbrauchbar | Schnelldesinfektionsmittel Alpet D-2 |

## Abmessungen (mm)

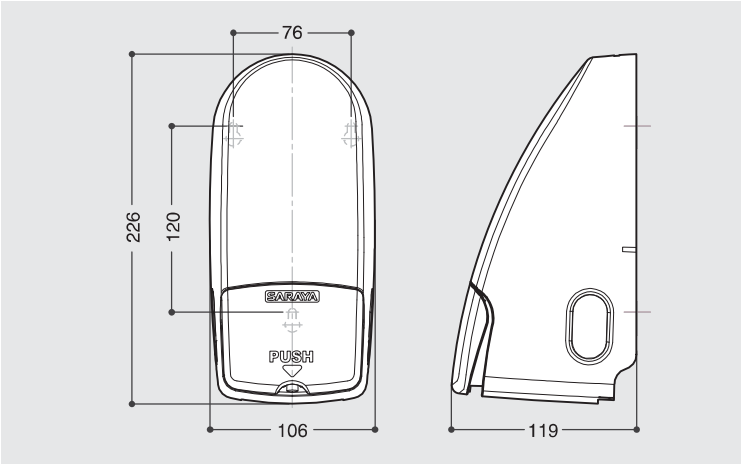


| | |
|---|---|
| ⚠ **Vorsichtsmaßnahmen** | • Bitte wenden Sie sich an unser Verkaufsteam, um weitere Informationen zu unseren Produkten zu erhalten<br>• Bitte lesen Sie die Bedienungsanleitung sorgfältig durch, bevor Sie das Gerät benutzen<br>• Verwenden Sie die von Saraya empfohlenen Seifen und Desinfektionsmittel<br>• Anders Produkten können das Gerät beschädigen. |

- Abhängig von der Qualität der Ausdrucke können die Produkte anders aussehen als in dieser Broschüre angegeben.
- Die technischen Daten des Geräts können jederzeit ohne vorherige Ankündigung geändert werden.

SARAYA Europe
Zone Industrielle de la Praye
55 500 Velaines - France
Tel : +33 (0) 3 29 78 91 40
Fax : +33 (0) 3 29 78 91 39
www.saraya-europe.com