Montageanleitung Weroflex® Station

Montagebeispiele

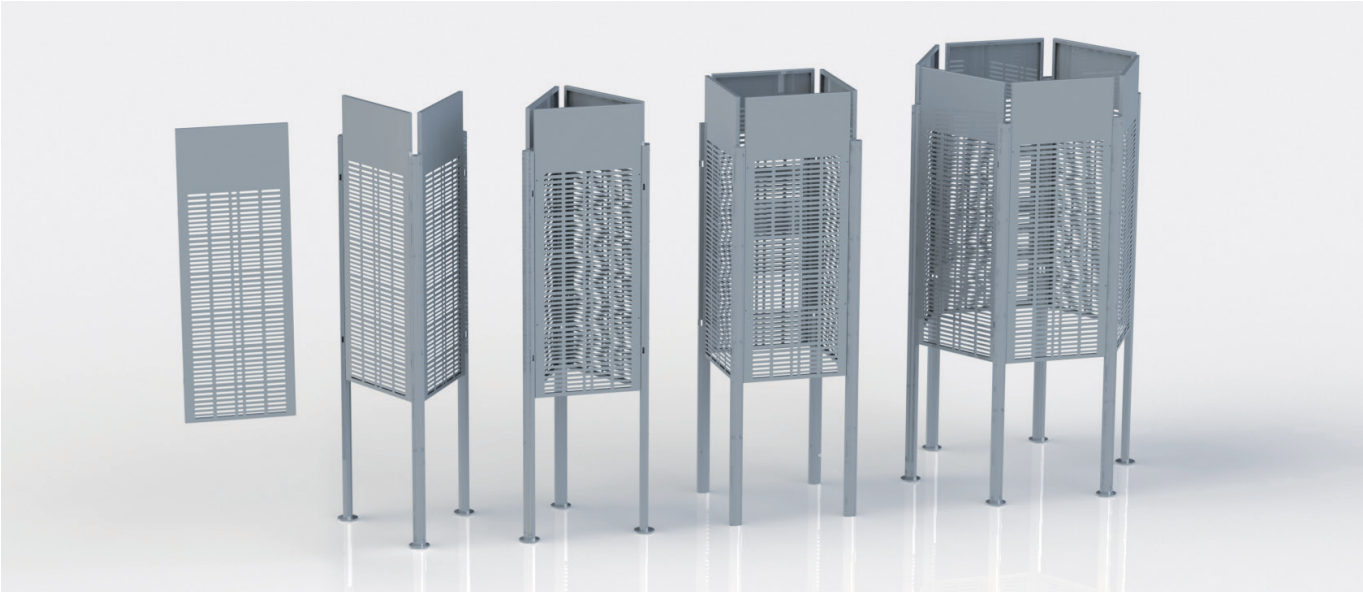

Komponenten und Bezeichnungen:

Eckprofil

Modulares Blech *

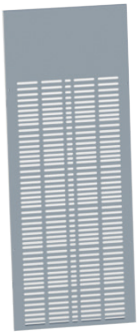

Snapjoiner

Montagemutter

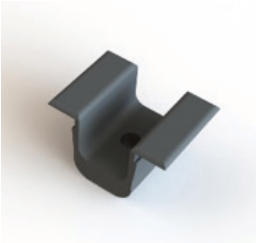

Demontagehilfe

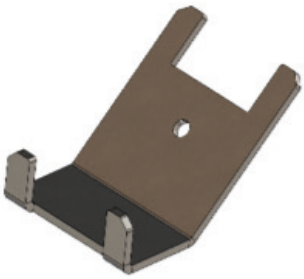

* inkl. 4 Snapjoiner, 10 Montagemuttern- und Schrauben-Set zur Produktmontage, Schraubenset zur Wandmontage und Demontagehilfe

Schritt 1: Bitte prüfen Sie zuerst die benötigten Montagepositionen entsprechend Ihres Aufbauwunsches:

Benötigt werden:

1 Modulares Blech	2 Modulare Bleche	3 Modulare Bleche	4 Modulare Bleche	6 Modulare Bleche
	3 Eckprofile	3 Eckprofile	4 Eckprofile	6 Eckprofile
	8 Snapjoiner	12 Snapjoiner	16 Snapjoiner	24 Snapjoiner

Schritt 2: Setzen Sie nun die Snapjoiner in die entsprechenden Stellen an den Eckprofilen ein.

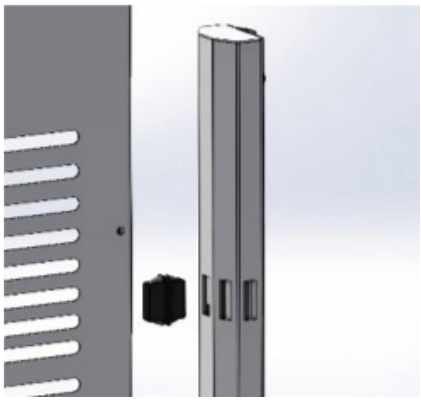

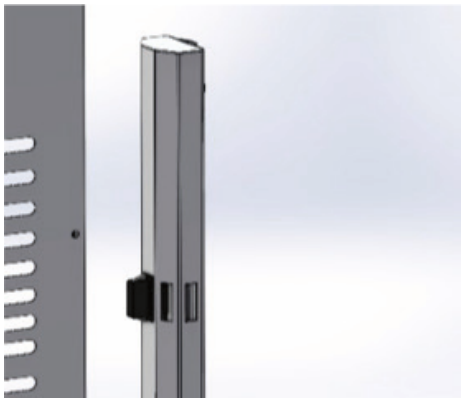

Schritt 3: Nun können Sie die modularen Bleche auf der Gegenseite der Snapjoiner einsetzen und so die Bleche mit den Eckprofilen verbinden. Wiederholen Sie diesen Vorgang, bis Ihre gewünschte Variante komplett aufgebaut ist.

Bei Bedarf kann die Weroflex® Station zusätzlich zum freien Stand auch im Boden verdübelt werden.
Hierfür sind in den Bodenplatten der Eckprofile Bohrungen vorgesehen.
Dübel, Schrauben und Bohrer müssen bauseitig definiert werden und sind daher nicht im Lieferumfang enthalten.

Schritt 4: Für die Produktmontage führen Sie zuerst die Montageschraube durch das Produkt Ihrer Wahl und drehen diese leicht in die Montagemutter ein.

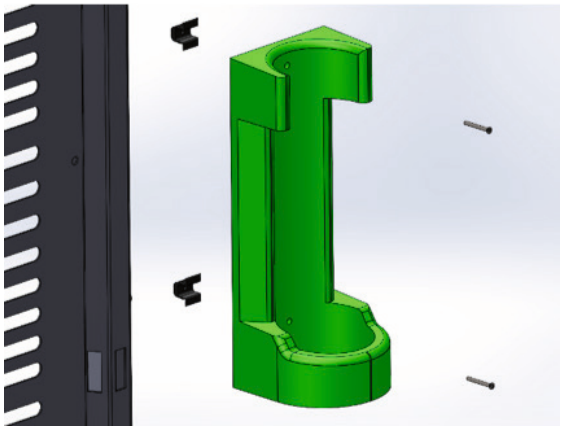

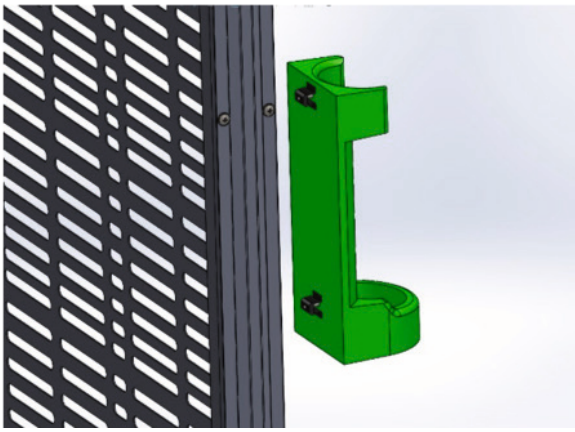

Schritt 5: Jetzt können Sie das Produkt an der gewünschten Position in das modulare Blech einrasten, bis ein klares Klickgeräusch zu hören ist. Nachdem Sie die Schrauben angezogen haben, ist der Artikel festmontiert.

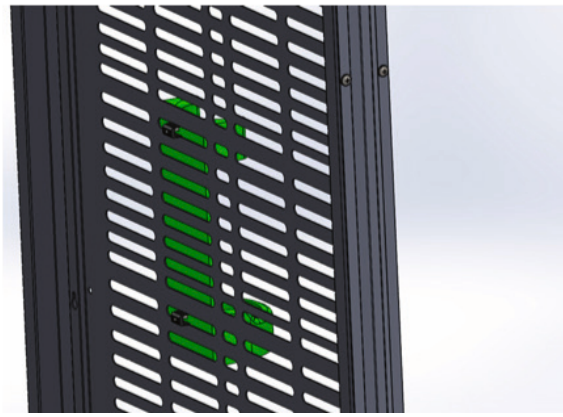

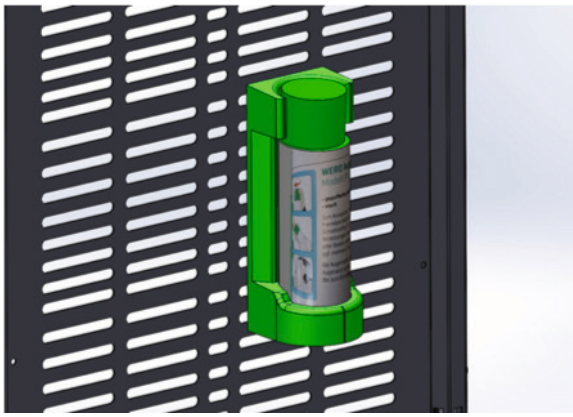

Zur Demontage der Produkte genügt es, die Schrauben eine viertel Umdrehung gegen den Uhrzeigersinn zu drehen. Die Montagemuttern lösen sich dann im modularen Blech und Sie können das Produkt abnahmen.

Optionale Montage von Rollen

Schritt 1: Lösen Sie am Eckprofil die Schrauben der Blende, um an die innenliegende Verschraubung der Bodenplatte zu gelangen.

Schritt 2: Lösen Sie die Verschraubung der Bodenplatte und entfernen Sie diese.

Schritt 3: Führen Sie nun die Rolle von unten in das Eckprofil und kontern Sie diese mit der mitgelieferten Schraube und der Unterlegscheibe.

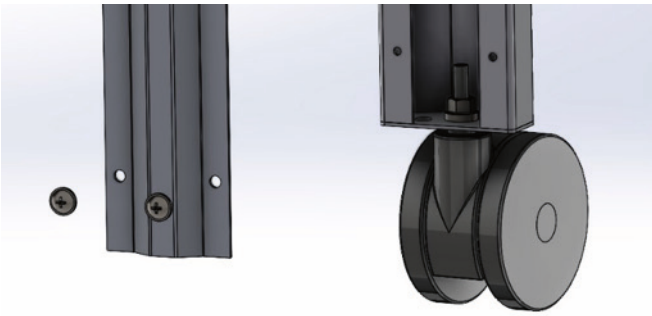

Schritt 4: Nun können Sie die Blende des Eckprofils wieder verschließen.

Wandmontage modulares Blech

Schritt 1: Markieren Sie die Bohrlöcher.

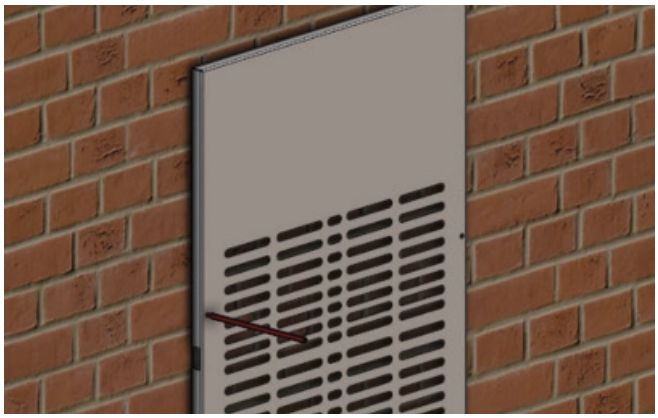

Schritt 2: Bohren Sie die markierten Löcher.

Schritt 3: Setzen Sie den Dübel ein.

Schritt 4: Drehen Sie die Schraube zu ¾ ein.

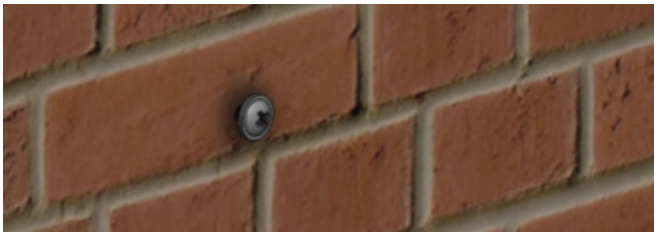

Schritt 5: Hängen Sie das Blech ein und ziehen Sie die Schrauben an.

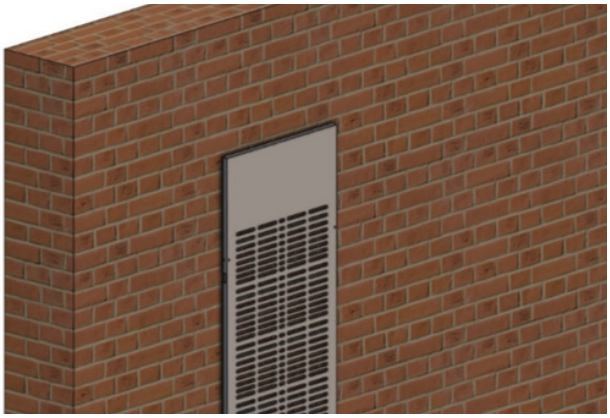

Demontage Snapjoiner

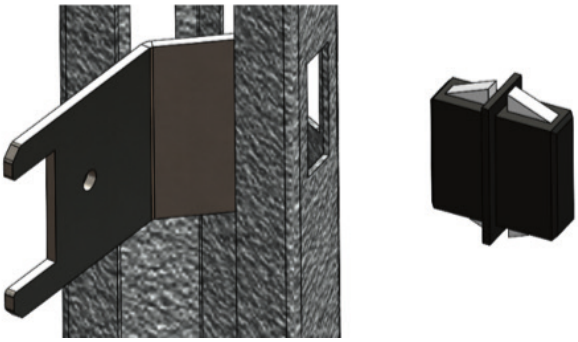

Sollten die Snapjoiner falsch platziert sein oder eine Weroflex® Station muss demontiert werden, schieben Sie die Demontagehilfe von hinten auf die Snapjoiner, bis die Federelemente komplett eingedrückt sind. Nun können Sie die Komponenten lösen.